MADV

MIJIA 360 Camera

LET’S GET STARTED

Complete user manual available at www.madv360.com/product.html

Product overview

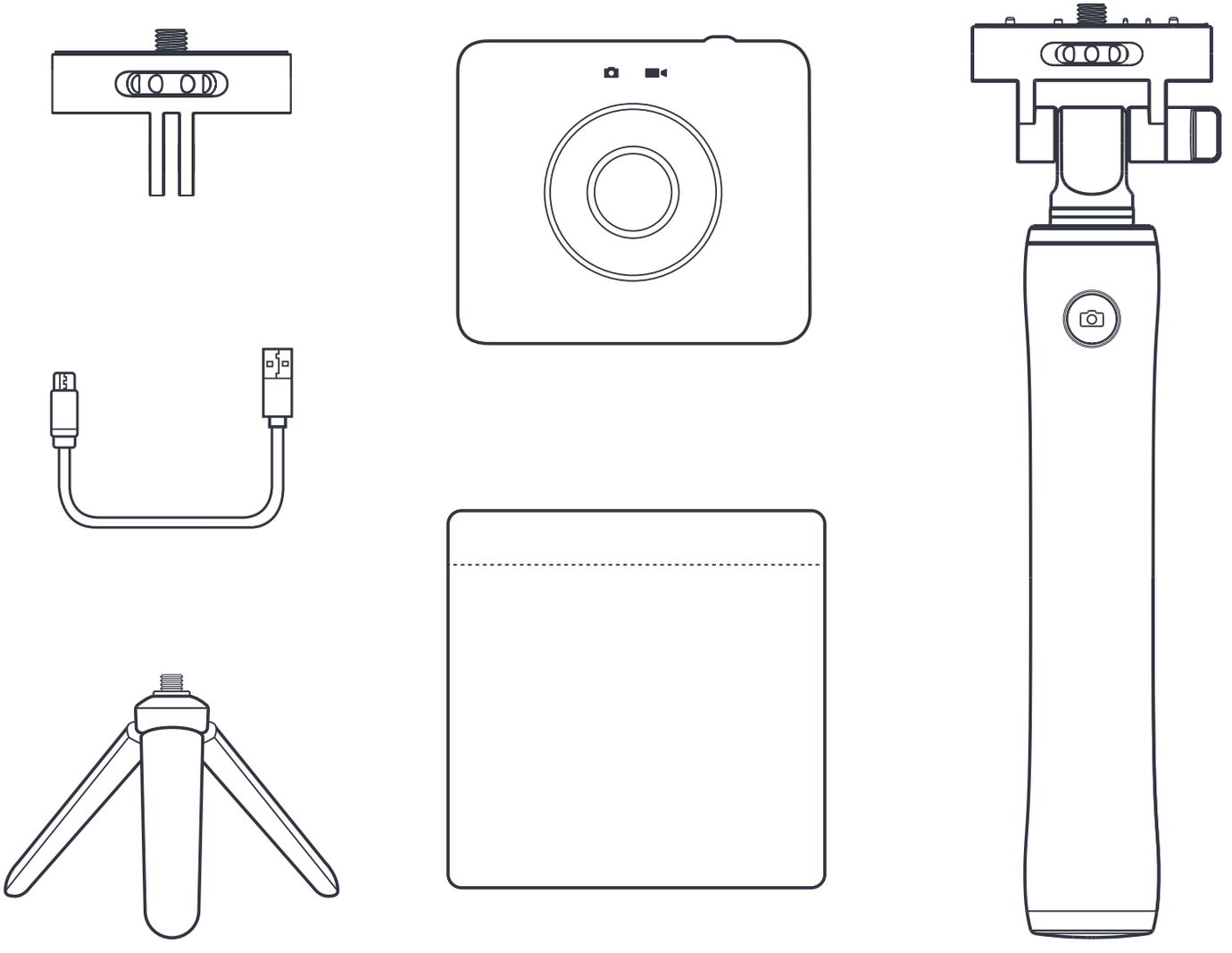

Package contents: MIJIA 360 Camera, Camera Selfie Stick, USB Cable, Tripod, Protection Bag, Mounting Adapter, User Manual.

Your Camera

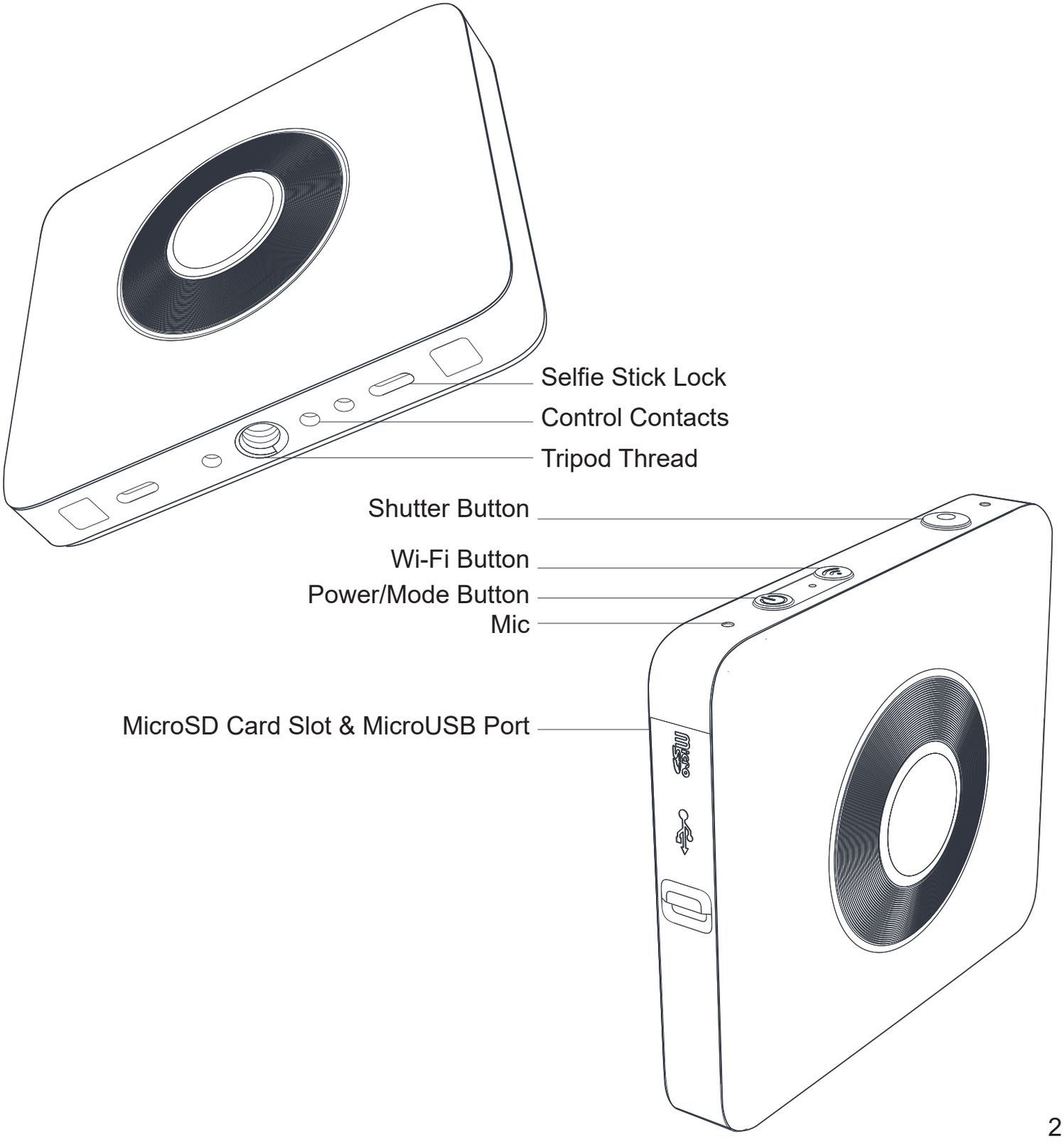
Selfie Stick Lock
Control Contacts
Tripod Thread
Shutter Button
Wi-Fi Button
Power/Mode Button
Mic
MicroSD Card Slot & MicroUSB Port

Instructions

1. Power your camera on/off
   Power on: Short-press the power/mode button. The video and photo indicators will light up together. When the front mode light is illuminated, the camera has been powered on.
   Power off: Long-press the power/mode button. When the front mode light is no longer illuminated, the camera has been powered off.

2. Switch camera modes
   Once the camera is powered on, you can switch between video and photo mode by short-pressing the power/mode button (the default mode is video mode).

3. Video mode
   In video mode the video indicator is illuminated orange. To begin filming short-press the shutter/confirm button. During filming, the video indicator will flash red.
   To stop filming, short-press the shutter/confirm button. When the camera stops filming, the camera indicator will quickly flash three times. The camera indicator will then stop flashing and be illuminated orange.

4. Photo mode
   In photo mode the photo indicator is illuminated orange. To take a photo, short-press the shutter/confirm button. When you take a photo, the photo indicator light will flash once.

5. Camera battery indicator
   a. When not connected to the charger
      When the battery is below the warning level: The battery indicator flashes red slowly.
      When the battery is above the warning level: The battery indicator is turned off.
   b. When connected to the charger
      When charging: The battery indicator is illuminated red.
      When charging is complete: The battery indicator is illuminated orange.

6. Standby mode
   If no button is pressed on the camera for 120 seconds, the camera will enter standby mode. The battery indicator will flash orange. Press any button to wake up the camera.

7. Reset the camera Wi-Fi password

   Long-press the Wi-Fi button for 5 seconds to reset the Wi-Fi password to the default password (12345678).

8. Update camera firmware

   You can update your camera firmware using the MIJIA 360 app. Check your phone is connected to the Internet and open the MIJIA 360 app. Once your phone has connected to the camera, you will automatically receive notifications if there is a new update available.

Specs

Product name: MIJIA 360 Camera
Model: QJXJ01FJ
Dimensions: 78.00×67.40×24.03mm
Weight: 108.3g
Focal length: 1.43
Input: 5V ⎓ 2A
Aperture: f/2.0
Battery capacity: 1600mAh
Protection: IP67
Standby power consumption: 3.8W
Storage temperature: -20–45°C
Storage humidity: 10%–90%
Image resolution: up to 6912×3456
Video resolution: up to 3840×1920
Wireless connectivity: Wi-Fi IEEE 802.11b/g/n 2.4GHz, Bluetooth 4.0
Expandable storage options: microSD card (up to 128GB, at least Class 10). Use U3 microSD cards for recording video at the highest resolution.
System requirements: Android 5.0/iOS 9 or later

Recommended adapter specifications
Input: 100-240~50/60Hz
Output: 5V ⎓ 2A /9V ⎓ 2A /12V ⎓ 1.5A
Supported standards: QC2.0

Your selfie stick

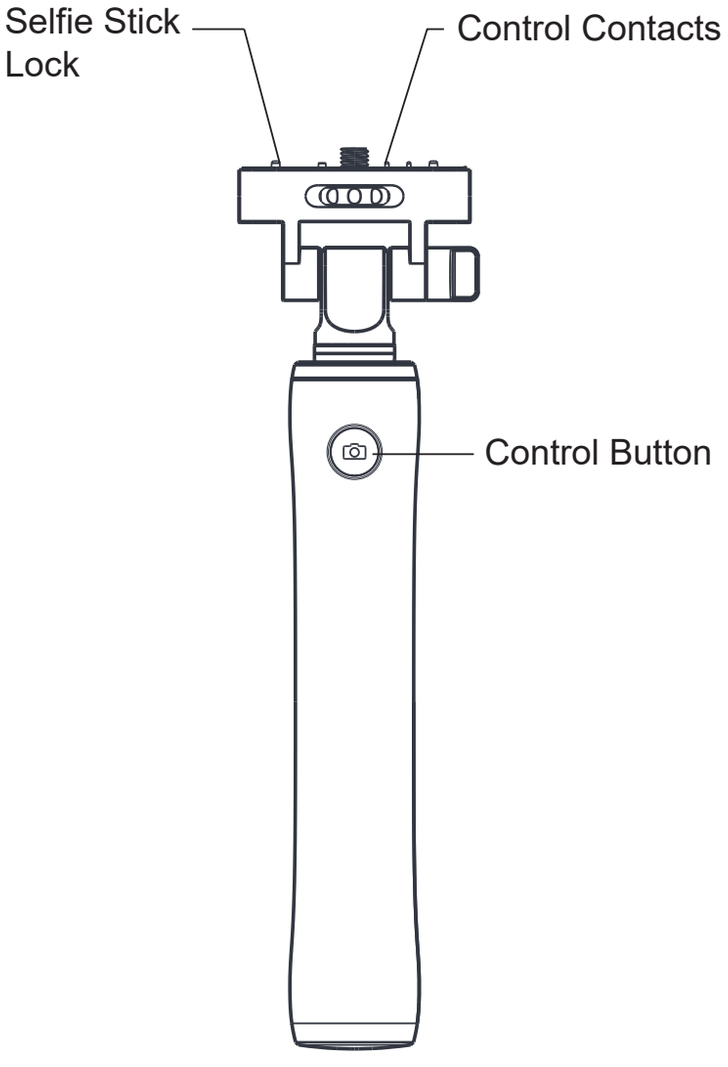

Selfie stick usage instructions

1. Connect the selfie stick with the MIJIA 360 camera (Note: The control contacts at the top of the selfie stick should touch the control contacts at the bottom of the camera).

2. Short-press the control button on the selfie stick to turn on the camera.

3. When the camera is turned on, long-press the control button on the selfie stick to change between photo mode and video mode.

4. When the camera is in photo mode, short-press the control button on the selfie stick to take a photo.

5. When the camera is in video mode, short press the control button on the selfie stick to start filming. Short-press the control button on the selfie stick again to stop filming.

Download and install the MIJIA 360 app to your device

Search for “MIJIA 360” in the Google Play app store, or scan the QR code below to download the MIJIA 360 app.

Scan the QR code to
download and install

Connect your camera to the MIJIA 360 app

1. Download and install the MIJIA 360 app.
2. Short-press the camera Wi-Fi button to enable the camera Wi-Fi. When the camera Wi-Fi is enabled the camera Wi-Fi will flash blue.
3. Open the MIJIA 360 app. Touch the connect button. Follow the instructions to connect the MIJIA 360 app to the camera. Once the connection is complete the Wi-Fi button will be illuminated blue.
4. Default camera password: 12345678.

Camera care and maintenance

1. The camera may lower its performance or shut down automatically while being used in extreme weather conditions.
2. Do not use the camera when air temperature or humidity are changing drastically; otherwise, condensate may appear inside the camera. If this happens, open the MicroUSB port cover to allow evaporation.
3. Do not place the camera face-down on rough surfaces directly to avoid scratching the lens.
4. Please don’t use the camera in a confined environment with a temperature higher than 35 degrees celsius.
5. The MIJIA 360 Camera passed our controlled lab tests which showed that it meets the IP67 standard. This means that MIJIA 360 Camera is protected from dust and the effects of immersion in water to a depth of up to 1 meter for 30 minutes.
   However, the camera’s dust-, water-, and splash-resistance capabilities are not permanent and will decrease over the camera's lifetime.

Important safeguards

When using electrical appliances, basic safety precautions should always be followed including the following:

1. Read all instructions.
2. To protect against unexpected damage do not immerse the appliances in water or other liquids.
3. Close supervision is necessary when any appliance is used by or near children.
4. Disconnect the charger from the socket when not in use. Failing to do so may result in a fire or other safety hazards.
5. Do not place on or near a hot gas or electric burner, or in a heated oven.
6. Do not use appliance for anything other than the intended use.

RED RF Output table

Function	Frequency	Maximum Out Power(EIRP)
Wi-Fi	2412-2472 Mhz	17.64 dBm
Bluetooth	2402-2480 Mhz	5.72 dBm

Notices for Customers in the U.S.A.

FCC Statement

This device complies with Part 15 of the FCC Rules. Operation is subject to the following two conditions:

- This device may not cause harmful interference.
- This device must accept any interference received, including interference that may cause undesired operation.

The Federal Communications Commission warns that changes or modifications of the unit not expressly approved by the party responsible for compliance could void the user's authority to operate the equipment.

RF Exposure Information and Statement

The SAR limit for the USA (FCC) is 1.6 W/kg averaged over one gram of tissue. The QJXJ01FJ device (FCC ID: 2AJ2LQJXJ01FJ) has been tested against this SAR limit. The highest SAR value reported during product certification for use at the ear is 0.226 W/kg and when properly worn on the body is 0.031 W/kg.

⚠ WARNING: This product can expose you to chemicals including Pb, which is known to the State of California to cause cancer, and Pb, which is known to the State of California to cause birth defects or other reproductive harm. For more information go to www.P65Warnings.ca.gov.

Notices for Customers in Canada

IC Statement

English: This device complies with Industry Canada's license-exempt RSS standard. Operation is subject to the following two conditions:

- This device may not cause harmful interference.
- This device must accept any interference, including interference that may cause undesired operation of the device.

French: Le present appareil est conforme aux CNR d'Industrie Canada applicables iaux appareils radio exempts de licence. L'exploitation est autorisee aux deux deux conditions suivantes:

- l'appareil ne doit pas produire de brouillage.
- l'utilisateur de l'appareil doit accepter tout brouillage radioelectrique subi, meme si le brouillage est susceptible d'en compromettre le fonctionnement.

Notices for Customers in Europe

EU Declaration of Conformity

We, Beijing MADV Technology Co., Ltd., declare under our sole responsibility that the MIJIA 360 Camera, model number QJXJ01FJ, is in conformity with the essential requirements and other relevant provisions of the Radio Equipment Directive (RED) 2014/53/EU. The full declaration of conformity may be consulted at www.madv360.com

RF Exposure Information and Statement

A minimum separation distance of 0.5 m must be maintained between the user's body and the device, including the antenna during body-worn operation to comply with the RF exposure requirements in Europe. The SAR limit for mobile devices is 2.0 W/kg and the highest SAR value recorded for this device when tested for use at the body was 0.268 W/kg.

CAUTION
RISK OF EXPLOSION IF BATTERY IS REPLACED
WITH AN INCORRECT BATTERY TYPE
DISPOSE OF USED BATTERIES ACCORDING
TO LOCAL LAWS AND REGULATIONS

SAVE THESE INSTRUCTIONS

Powered by: Beijing MADV Technology Co., Ltd.
See more at madv360.com
Made in China

MIJIA 360 Kamera

ERSTE SCHRITTE

Vollständiges Handbuch unter www.madv360.com/product.html

Produktübersicht

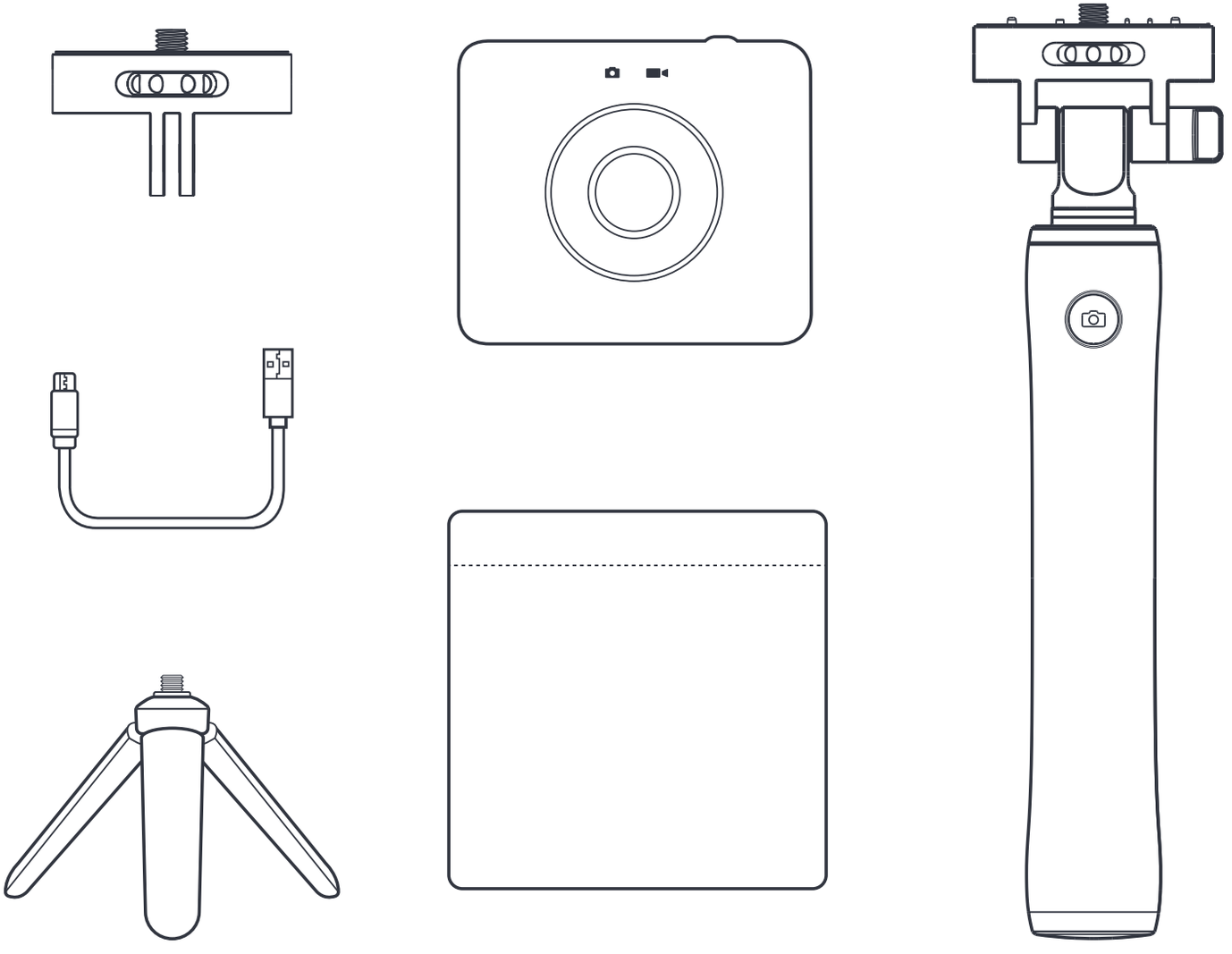

Paketinhalt: MIJIA 360 Kamera, Kamera-Selfie-Stick, USB-Kabel, Stativ, Schutztasche, Montageadapter, Benutzerhandbuch.

Kamera

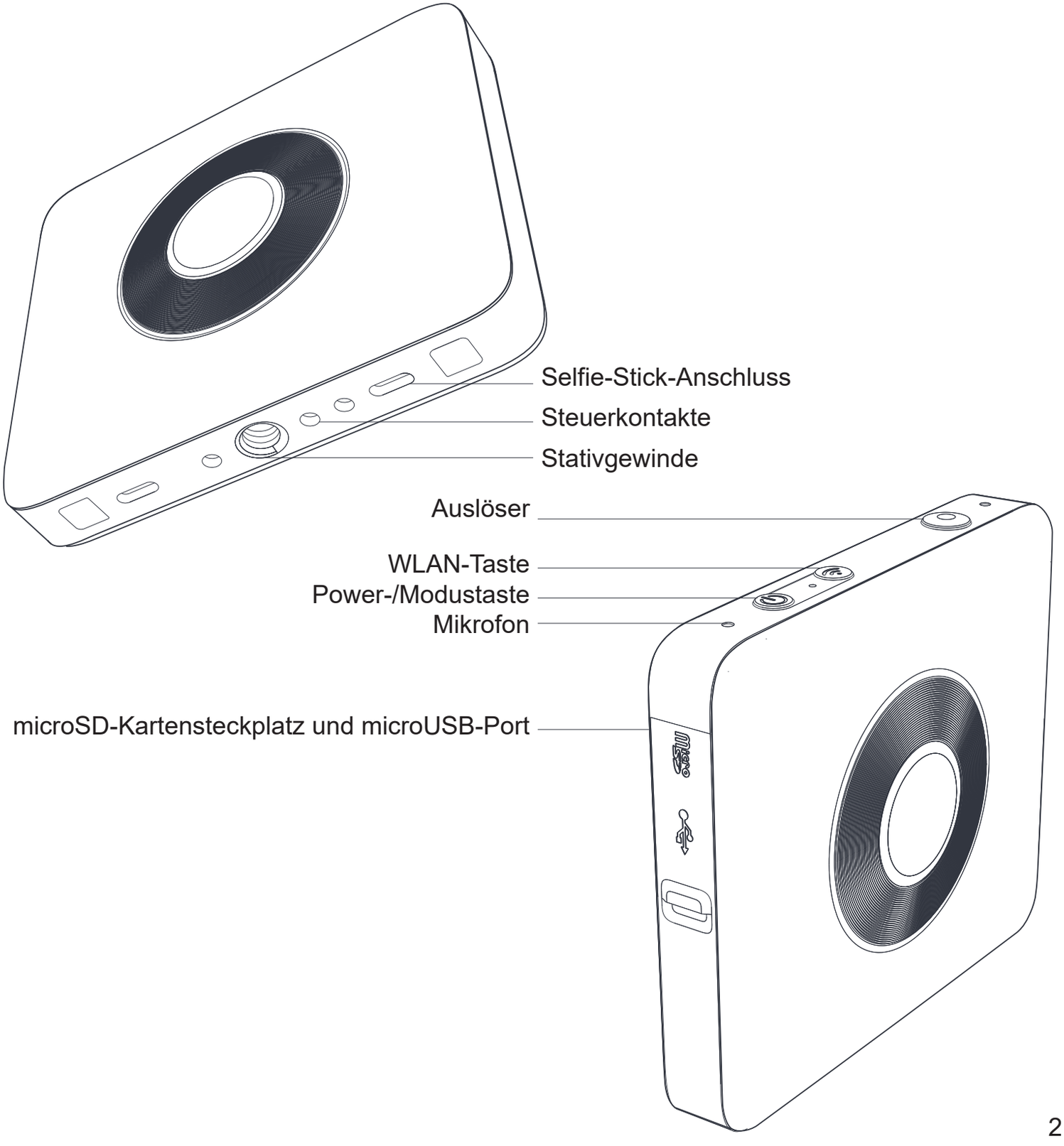
Selfie-Stick-Anschluss
Steuerkontakte
Stativgewinde
Auslöser
WLAN-Taste
Power-/Modustaste
Mikrofon
microSD-Kartensteckplatz und microUSB-Port

Anweisungen

1. Ein-/Ausschalten der Kamera
   Einschalten: Drücken Sie kurz auf die Power-/Modustaste. Video- und Fotoanzeige leuchten zusammen auf. Wenn das vordere Moduslicht leuchtet, ist die Kamera eingeschaltet.
   Ausschalten: Drücken Sie länger auf die Power-/Modustaste. Wenn das vordere Moduslicht nicht länger leuchtet, ist die Kamera ausgeschaltet.

2. Wechseln zwischen Kameramodi
   Nach dem Einschalten der Kamera können Sie zwischen dem Video- und dem Fotomodus wechseln, indem Sie kurz auf die Power-/Modustaste drücken. (Standardmäßig ist der Videomodus aktiviert.)

3. Videomodus
   Im Videomodus leuchtet die Videoanzeige orange. Um zu filmen, drücken Sie kurz auf den Auslöser/die Bestätigungstaste. Beim Filmen leuchtet die Videoanzeige rot.
   Um die Filmaufnahme zu beenden, drücken Sie kurz auf den Auslöser/die Bestätigungstaste. Wenn nicht mehr mit der Kamera gefilmt wird, blinkt die Kameraanzeige dreimal kurz auf. Anschließend leuchtet die Kameraanzeige orange.

4. Fotomodus
   Im Fotomodus leuchtet die Fotoanzeige orange. Um zu fotografieren, drücken Sie kurz auf den Auslöser/die Bestätigungstaste. Beim Fotografieren blinkt die Fotoanzeige einmal auf.

5. Akkuanzeige der Kamera
   a. Ohne Verbindung zum Ladegerät
      Akku unterhalb der Warnschwelle: Die Akkuanzeige blinkt langsam rot.
      Akku oberhalb der Warnschwelle: Die Akkuanzeige ist ausgeschaltet.
   b. Bei Verbindung zum Ladegerät
      Beim Laden: Die Akkuanzeige leuchtet rot.
      Bei abgeschlossenem Ladevorgang: Die Akkuanzeige leuchtet orange.

6. Standby-Modus
   Wenn 120 Sekunden lang keine Taste betätigt wird, wechselt die Kamera in den Standby-Modus. Die Akkuanzeige blinkt orange. Drücken Sie auf eine beliebige Taste, um die Kamera zu aktivieren.

7. Zurücksetzen des WLAN-Passworts
   Drücken Sie länger als 5 Sekunden auf die WLAN-Taste, um das WLAN-Passwort auf den Standardwert (12345678) zurückzusetzen.

8. Aktualisieren der Kamerafirmware
   Sie können die Kamerafirmware über die App MIJIA 360 aktualisieren. Vergewissern Sie sich, dass Ihr Telefon mit dem Internet verbunden ist, und öffnen Sie die App MIJIA 360. Sobald sich Ihr Telefon mit der Kamera verbunden hat, werden Sie automatisch über neue verfügbare Aktualisierungen benachrichtigt.

Technische Daten

Produktname: MIJIA 360 Kamera
Modell: QJXJ01FJ
Abmessungen: 78,00 x 67,40 x 24,03 mm
Gewicht: 108,3 g
Brennweite: 1,43
Eingang: 5 V ⎓ 2 A
Blende: f/2.0
Akkukapazität: 1600 mAh
Schutzart: IP67
Stromverbrauch im Standby-Modus: 3,8 W
Lagertemperatur: -20 bis 45 °C
Luftfeuchtigkeit bei Lagerung: 10–90 %
Bildauflösung: bis zu 6912 × 3456
Videoauflösung: bis zu 3840 × 1920
WLAN-Konnektivität: WLAN IEEE 802.11b/g/n 2,4 GHz, Bluetooth 4.0
Speicherweiterung: microSD-Karte (bis zu 128 GB, mindestens Klasse 10); für Videoaufnahmen höchster Auflösung U3 microSD-Karten verwenden
Systemanforderungen: Android 5.0/iOS 9 oder höher

Empfohlene Adapterspezifikationen
Eingang: 100–240~50/60 Hz
Ausgang: 5 V ⎓ 2 A/9 V ⎓ 2 A/12 V ⎓ 1,5 A
Unterstützte Standards: QC 2.0

Selfie-Stick

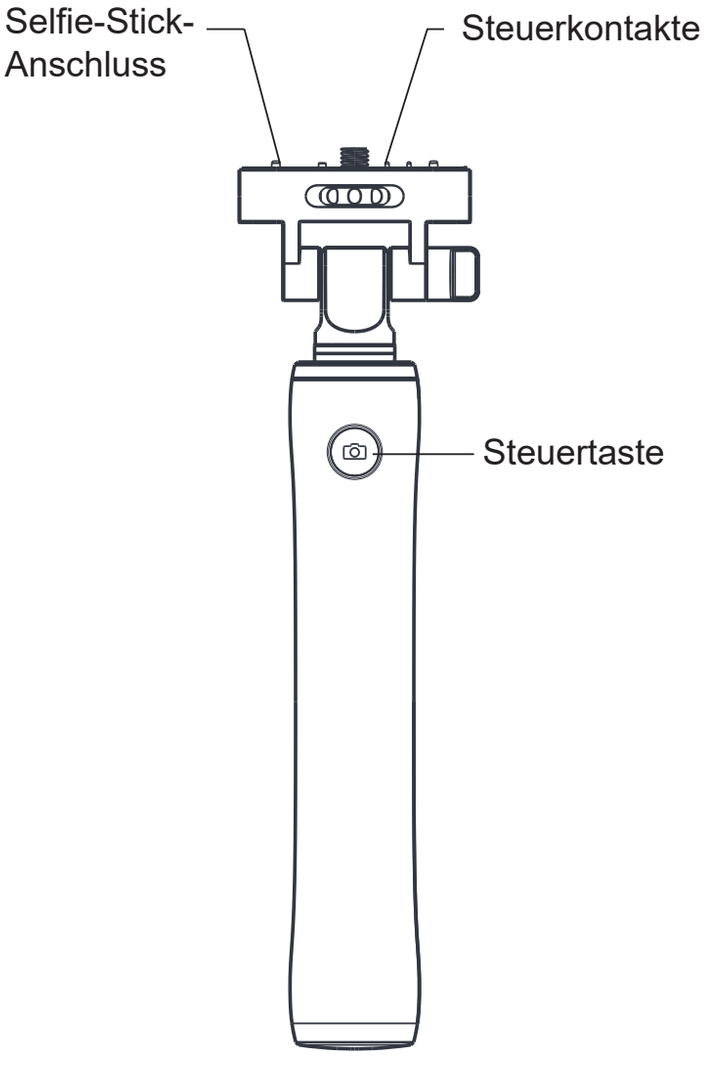

Anweisungen zur Selfie-Stick-Nutzung

1. Schließen Sie den Selfie-Stick an die MIJIA 360 Kamera an. (Hinweis: Die sich oben am Selfie-Stick befindlichen Steuerkontakte sollten die Steuerkontakte unten an der Kamera berühren.)

2. Drücken Sie kurz auf die Steuertaste am Selfie-Stick, um die Kamera zu aktivieren.

3. Nach dem Einschalten der Kamera drücken Sie länger auf die Steuertaste am Selfie-Stick, um zwischen Foto- und Videomodus zu wechseln.

4. Wenn sich die Kamera im Fotomodus befindet, drücken Sie kurz auf die Steuertaste am Selfie-Stick, um ein Foto aufzunehmen.

5. Wenn sich die Kamera im Videomodus befindet, drücken Sie kurz auf die Steuertaste am Selfie-Stick, um ein Video aufzunehmen. Drücken Sie wieder kurz auf die Steuertaste am Selfie-Stick, um die Filmaufnahme zu beenden.

Herunterladen und Installieren der App MIJIA 360 auf Ihrem Gerät

Suchen Sie im Google Play Store nach „MIJIA 360“ oder scannen Sie den unten stehenden QR-Code, um die App MIJIA 360 herunterzuladen.

Scannen Sie den QR-Code, um die App
herunterzuladen und zu installieren.

Verbinden der Kamera mit der App MIJIA 360

1. Laden Sie die App MIJIA 360 herunter und installieren Sie diese.
2. Drücken Sie kurz auf die WLAN-Taste der Kamera, um den WLAN-Modus der Kamera zu aktivieren. Wenn der WLAN-Modus der Kamera aktiviert ist, blinkt die WLAN-Taste der Kamera blau.
3. Öffnen Sie die App MIJIA 360. Tippen Sie auf die Verbindungsschaltfläche. Befolgen Sie die Anweisungen, um die App MIJIA 360 mit der Kamera zu verbinden. Bei hergestellter Verbindung leuchtet die WLAN-Taste blau.
4. Das standardmäßige Kamerapasswort lautet: 12345678.

Pflege und Wartung der Kamera

1. Die Kamera ist u. U. weniger leistungsfähig oder schaltet sich automatisch ab, wenn sie unter extremen Wetterbedingungen verwendet wird.
2. Verwenden Sie die Kamera nicht bei drastischen Veränderungen der Lufttemperatur oder -feuchtigkeit; andernfalls kann sich Kondenswasser in der Kamera bilden. Öffnen Sie in einem solchen Fall den microUSB-Port, damit die Feuchtigkeit verdunsten kann.
3. Legen Sie die Kamera nicht mit der Vorderseite auf raue Oberflächen, um Kratzer auf dem Objektiv zu vermeiden.
4. Verwenden Sie die Kamera nicht in geschlossenen Räumen mit Temperaturen von über 35 °C.
5. Die MIJIA 360 Kamera hat unsere in einer kontrollierten Testumgebung durchgeführten Prüfungen bestanden und erfüllt nachweislich den IP67-Standard. Dies bedeutet, dass die MIJIA 360 Kamera vor Staub und Wasser (Eintauchen bis zu einer Tiefe von 1 m für 30 Minuten) geschützt ist.
   Allerdings lässt die Beständigkeit der Kamera gegenüber Staub und (Spritz)Wasser im Laufe der Zeit nach.

Wichtige Sicherheitshinweise

Beim Gebrauch elektrischer Geräte sollten stets grundlegende Sicherheitsvorkehrungen befolgt werden, u. a.:

1. Lesen Sie alle Anweisungen.
2. Zum Schutz vor einer unerwarteten Beschädigung dürfen die Geräte nicht in Wasser oder andere Flüssigkeiten eingetaucht werden.
3. Wird ein Gerät von oder in der Nähe von Kindern verwendet, ist dies genau zu beaufsichtigen.
4. Ziehen Sie das Ladegerät aus der Steckdose, wenn es sich nicht im Gebrauch befindet. Andernfalls kann es zu einem Brand oder anderen Gefahrensituationen kommen.
5. Die Geräte dürfen weder auf oder in der Nähe eines Gas- oder Elektrobrenners noch in einen aufgeheizten Backofen gelegt werden.
6. Die Geräte dürfen nur für den vorgesehenen Zweck verwendet werden.

EU-Richtlinie für Funkgeräte – HF-Ausgabetabelle

Funktion	Frequenz	Maximale Ausgangsleistung (EIRP)
WLAN	2412–2472 MHz	17,64 dBm
Bluetooth	2402–2480 MHz	5,72 dBm

Notices for Customers in the U.S.A.

FCC Statement

This device complies with Part 15 of the FCC Rules. Operation is subject to the following two conditions:

- This device may not cause harmful interference.
- This device must accept any interference received, including interference that may cause undesired operation.

The Federal Communications Commission warns that changes or modifications of the unit not expressly approved by the party responsible for compliance could void the user's authority to operate the equipment.

RF Exposure Information and Statement

The SAR limit for the USA (FCC) is 1.6 W/kg averaged over one gram of tissue. The QJXJ01FJ device (FCC ID: 2AJ2LQJXJ01FJ) has been tested against this SAR limit. The highest SAR value reported during product certification for use at the ear is 0.226 W/kg and when properly worn on the body is 0.031 W/kg.

⚠ WARNING: This product can expose you to chemicals including Pb, which is known to the State of California to cause cancer, and Pb, which is known to the State of California to cause birth defects or other reproductive harm. For more information go to www.P65Warnings.ca.gov.

Notices for Customers in Canada

IC Statement

English: This device complies with Industry Canada's license-exempt RSS standard. Operation is subject to the following two conditions:

- This device may not cause harmful interference.
- This device must accept any interference, including interference that may cause undesired operation of the device.

French: Le present appareil est conforme aux CNR d'Industrie Canada applicables iaux appareils radio exempts de licence. L'exploitation est autorisee aux deux deux conditions suivantes:

- l'appareil ne doit pas produire de brouillage.
- l'utilisateur de l'appareil doit accepter tout brouillage radioelectrique subi, meme si le brouillage est susceptible d'en compromettre le fonctionnement.

Hinweis für Kunden in Europa

EU-Konformitätserklärung
Wir, Beijing MADV Technology Co., Ltd., erklären in alleiniger Verantwortung, dass die Madventure 360 Kamera, Modellnummer QJXJ01FJ, mit den grundlegenden Anforderungen und den übrigen einschlägigen Bestimmungen der EU-Richtlinie für Funkgeräte 2014/53/EU übereinstimmt. Die vollständige Konformitätserklärung kann unter www.madv360.com eingesehen werden.

Informationen und Erklärung zur HF-Exposition
Gemäß den in Europa geltenden Anforderungen über die Abgabe von HF-Energie muss beim Betrieb am Körper zwischen Nutzer und Gerät, einschließlich der Antenne, ein Mindestabstand von 0,5 m eingehalten werden. Der SAR-Grenzwert für mobile Geräte beträgt 2,0 W/kg.
Der höchste SAR-Wert lag laut Test für eine Verwendung am Körper bei 0,268 W/kg.

VORSICHT
ES BESTEHT EXPLOSIONSGEFAHR,
WENN EIN FALSCHER AKKUTYP EINGESETZT WIRD.
AKKUS GEMÄSS LOKALEN GESETZEN
UND VORSCHRIFTEN ENTSORGEN.

HINWEISE BITTE AUFBEWAHREN!

Powered by: Beijing MADV Technology Co., Ltd.
Weitere Informationen unter madv360.com
Hergestellt in China

MADV

Cámara MIJIA 360

COMENCEMOS

Manual de usuario completo disponible en www.madv360.com/product.html

Descripción del producto

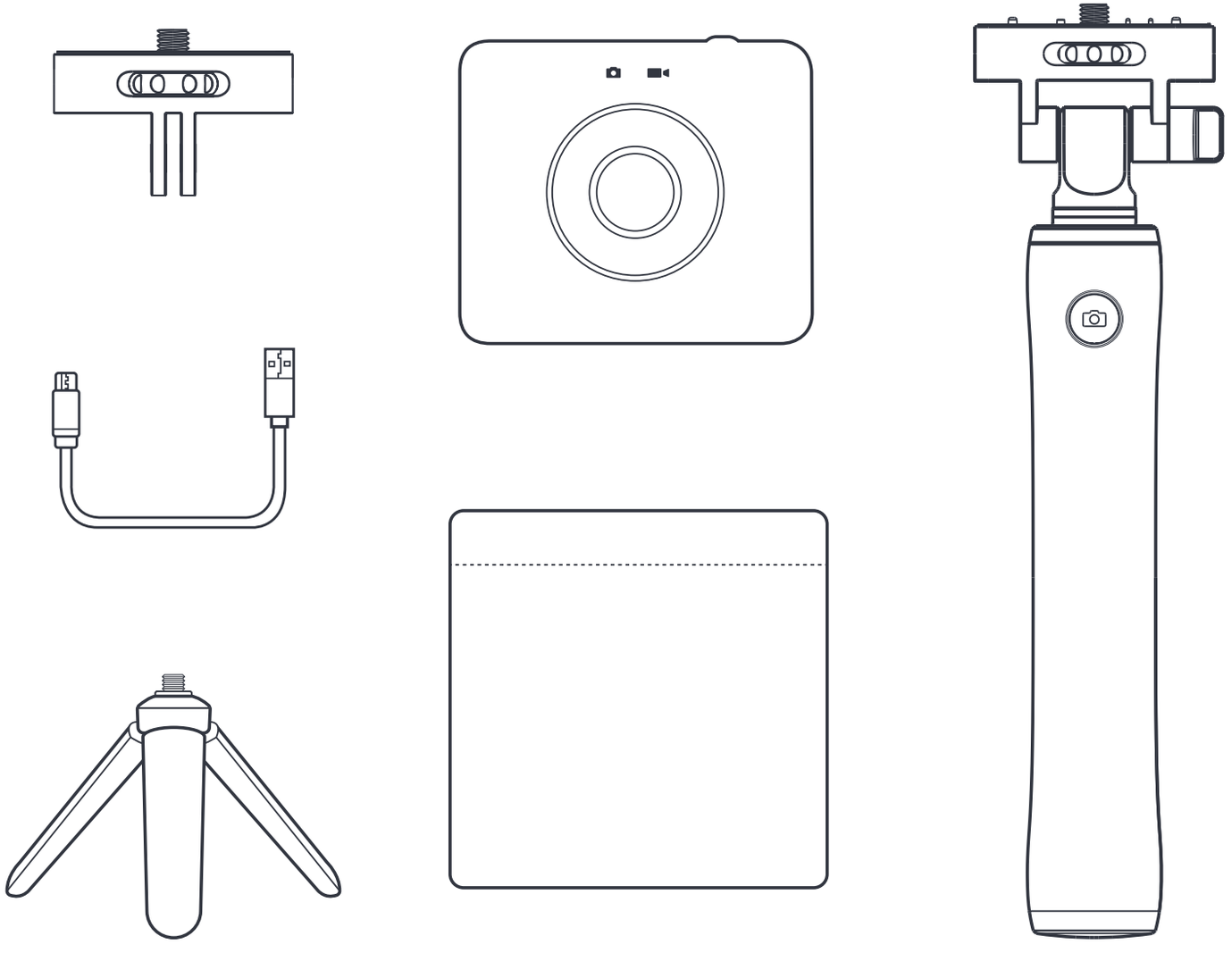

Contenido del paquete: cámara MIJIA 360, palo selfie para la cámara, cable USB, trípode, funda de protección, adaptador de montaje, manual de usuario.

Cámara

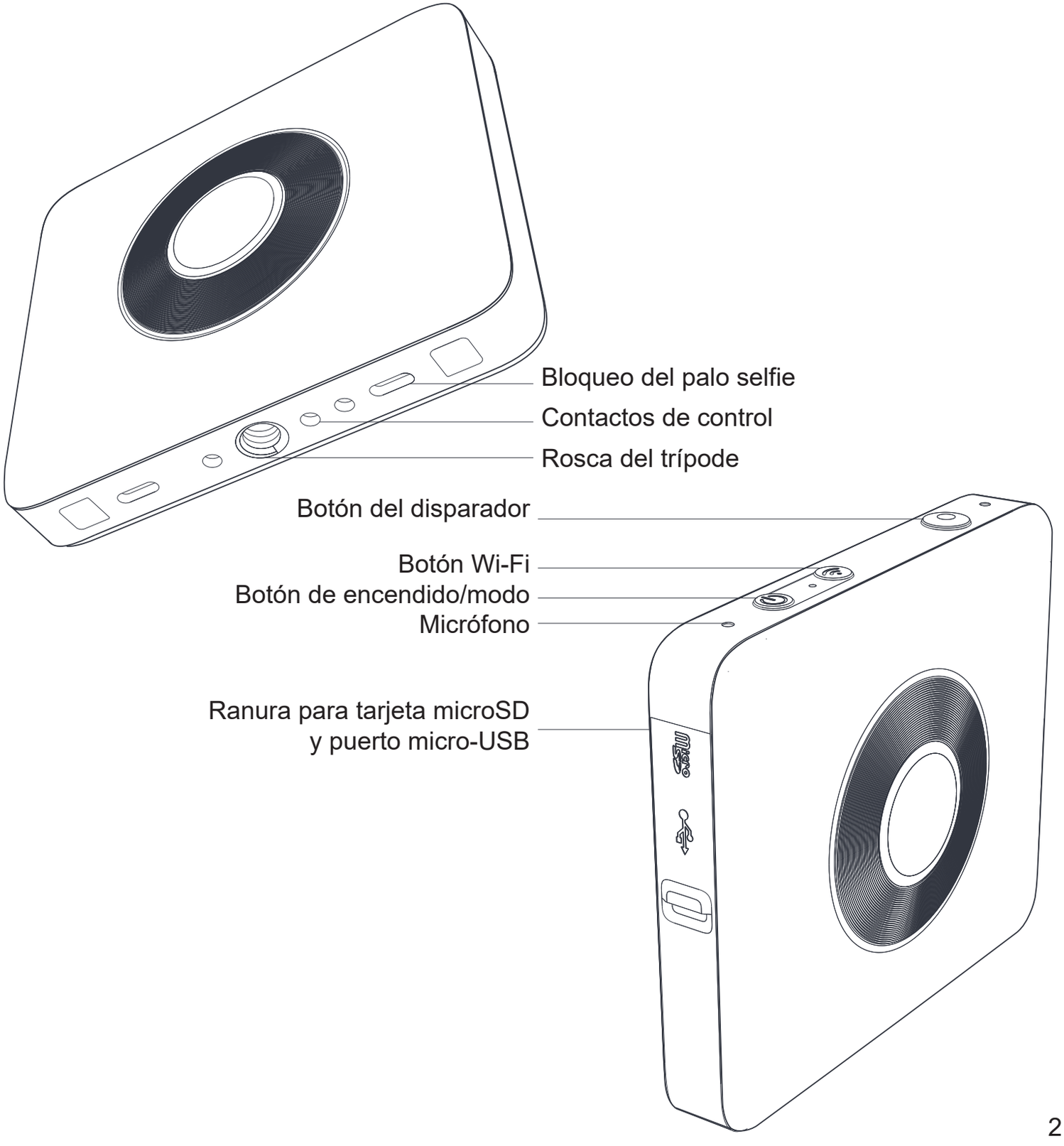
Bloqueo del palo selfie
Contactos de control
Rosca del trípode
Botón del disparador
Botón Wi-Fi
Botón de encendido/modo
Micrófono
Ranura para tarjeta microSD
y puerto micro-USB

Instrucciones

1. Encender/apagar la cámara
   Encendido: Presione brevemente el botón de encendido/modo. Los indicadores de vídeo y fotografía se iluminarán juntos. Cuando se ilumina el indicador del modo frontal, la cámara se ha encendido.
   Apagado: Presione prolongadamente el botón de encendido/modo. Cuando el indicador del modo frontal ya no esté iluminado, la cámara se habrá apagado.

2. Cambiar el modo de la cámara
   Una vez encendida la cámara, puede cambiar entre el modo vídeo y fotografía presionando brevemente el botón de encendido/modo (el modo predeterminado es el modo vídeo).

3. Modo vídeo
   En modo vídeo, el indicador de vídeo se ilumina en naranja. Para comenzar a grabar, presione brevemente el botón del disparador/confirmación. Durante la grabación, el indicador de vídeo parpadeará en rojo.
   Para detener la grabación, presione brevemente el botón del disparador/confirmación. Cuando la cámara deja de grabar, el indicador de la cámara parpadea rápidamente tres veces. A continuación, el indicador de la cámara dejará de parpadear y se iluminará en naranja.

4. Modo fotografía
   En modo fotografía, el indicador de fotografía se ilumina en naranja. Para hacer una foto, presione brevemente el botón del disparador/confirmación. Cuando haga una foto, el indicador de fotografía parpadeará una vez.

5. Indicador de batería de la cámara
   a. Cuando no está conectada al cargador
      Cuando la batería está por debajo del nivel de advertencia: El indicador de batería parpadea en rojo lentamente.
      Cuando la batería supera el nivel de advertencia: El indicador de batería está apagado.
   b. Cuando está conectada al cargador
      Durante la carga: El indicador de batería se ilumina en rojo.
      Al completarse la carga: El indicador de batería se ilumina en naranja.

6. Modo de espera
   Si no se presiona ningún botón en la cámara durante 120 segundos, esta entrará en modo de espera. El indicador de batería parpadeará en naranja. Presione cualquier botón para activar la cámara.

7. Restablecer la contraseña Wi-Fi de la cámara
   Mantenga presionado el botón Wi-Fi durante 5 segundos para restablecer la contraseña Wi-Fi a la contraseña predeterminada (12345678).

8. Actualizar el firmware de la cámara
   Puede actualizar el firmware de la cámara utilizando la aplicación MIJIA 360. Compruebe que su teléfono está conectado a Internet y abra la aplicación MIJIA 360. Una vez que el teléfono se haya conectado a la cámara, recibirá automáticamente notificaciones si existe una nueva actualización disponible.

Especificaciones

Nombre del producto: Cámara MIJIA 360
Modelo: QJXJ01FJ
Dimensiones: 78,00 × 67,40 × 24,03 mm
Peso: 108,3 g
Longitud focal: 1,43
Entrada: 5 V ⎓ 2 A
Apertura: f/2.0
Capacidad de la batería: 1600 mAh
Protección: IP67
Consumo energético en espera: 3,8 W
Temperatura de almacenamiento: -20–45 °C
Humedad de almacenamiento: 10 %–90 %
Resolución de imagen: hasta 6912 × 3456
Resolución de vídeo: hasta 3840 × 1920
Conectividad inalámbrica: Wi-Fi IEEE 802,11 b/g/n 2,4 GHz, Bluetooth 4.0
Opciones de almacenamiento ampliable: tarjeta microSD (hasta 128 GB, al menos Clase 10).
Utilice tarjetas microSD U3 para grabar vídeo a la mayor resolución.
Requisitos del sistema: Android 5.0/iOS 9 o superior

Especificaciones del adaptador recomendadas
Entrada: 100-240~50/60 Hz
Salida: 5 V ⎓ 2 A /9 V ⎓ 2 A /12 V ⎓ 1,5 A
Estándares admitidos: QC2.0

Su palo selfie

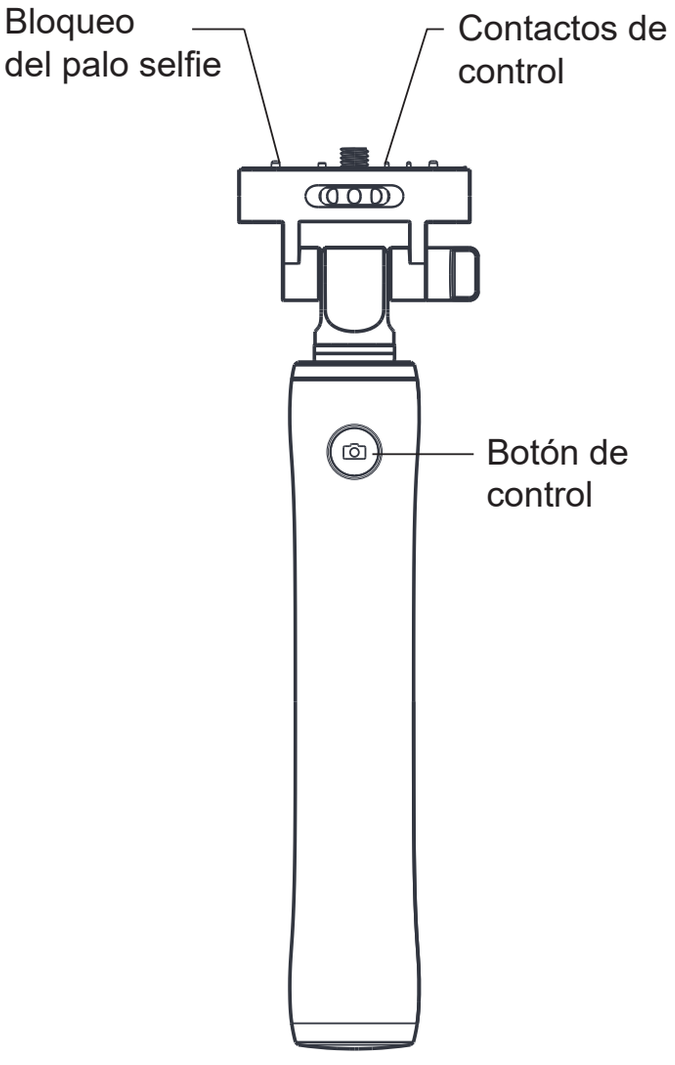

Instrucciones de uso del palo selfie

1. Conecte el palo selfie con la cámara MIJIA 360 (Nota: los contactos de control en la parte superior del palo selfie deben estar en contacto con los controles de la parte inferior de la cámara).

2. Presione brevemente el botón de control en el palo selfie para encender la cámara.

3. Con la cámara encendida, presione el botón de control del palo selfie para pasar del modo fotografía al modo vídeo.

4. Cuando la cámara está en modo fotografía, presione brevemente el botón de control del palo selfie para hacer una foto.

5. Con la cámara en modo vídeo, presione brevemente el botón de control del palo selfie para empezar a grabar. Presione brevemente de nuevo el botón de control del palo selfie para detener la grabación.

Descargue e instale la aplicación MIJIA 360 en su dispositivo.

Busque "MIJIA 360" en la tienda de aplicaciones de Google Play o escanee el siguiente código QR para descargar la aplicación MIJIA 360.

Escanee el código QR para
descargar e instalar

Conecte la cámara a la aplicación MIJIA 360.

1. Descargue e instale la aplicación MIJIA 360.
2. Presione brevemente el botón Wi-Fi de la cámara para activar la Wi-Fi de la cámara. Cuando la Wi-Fi de la cámara esté activada, el botón Wi-Fi de la cámara parpadeará en azul.
3. Abra la aplicación MIJIA 360. Toque el botón Conectar. Siga las instrucciones para conectar la aplicación MIJIA 360 a la cámara. Una vez que se haya completado la conexión, el botón Wi-Fi se iluminará en azul.
4. Contraseña predeterminada de la cámara: 12345678.

Cuidado y mantenimiento de la cámara

1. La cámara podría reducir su rendimiento o apagarse automáticamente durante su uso en condiciones climáticas extremas.
2. No utilice la cámara cuando la temperatura o la humedad ambiente cambien drásticamente; de lo contrario, podría aparecer condensación en el interior de la cámara. Si esto sucediera, abra la tapa del puerto micro-USB para permitir la evaporación.
3. No coloque la cámara boca abajo directamente sobre superficies rugosas para evitar rayar la lente.
4. Por favor, no utilice la cámara en un entorno cerrado con una temperatura superior a 35 grados centígrados.
5. La cámara MIJIA 360 superó nuestras pruebas de laboratorio controladas que demostraron que satisface el estándar IP67. Esto significa que la cámara MIJIA 360 está protegida del polvo y de los efectos de la inmersión en agua a una profundidad de hasta 1 metro durante 30 minutos.
   Sin embargo, las capacidades de resistencia al polvo, el agua y las salpicaduras de la cámara no son permanentes y disminuirán a lo largo de su vida útil.

Protecciones de seguridad importantes

Siempre que utilice aparatos eléctricos, deberá respetar estas precauciones básicas de seguridad, incluyendo las siguientes:

1. Lea atentamente todas las instrucciones.
2. Para protegerse de daños inesperados, no sumerja los aparatos en agua u otros líquidos.
3. Es necesario prestar atención cuando el aparato vaya a ser utilizado por niños o cerca de ellos.
4. Desconecte el cargador del enchufe cuando no esté en uso. No hacerlo podría conllevar un alto riesgo de incendios u otros riesgos de seguridad.
5. No colocar sobre, o cerca de, un quemador eléctrico o de gas, o en el interior de un horno encendido.
6. No utilice el aparato con fines distintos a su uso previsto.

Tabla de salida RF RED

Función	Frecuencia	Máxima potencia de salida (EIRP)
Wi-Fi	2412-2472 Mhz	17,64 dBm
Bluetooth	2402-2480 Mhz	5,72 dBm

Notices for Customers in the U.S.A.

FCC Statement

This device complies with Part 15 of the FCC Rules. Operation is subject to the following two conditions:

- This device may not cause harmful interference.
- This device must accept any interference received, including interference that may cause undesired operation.

The Federal Communications Commission warns that changes or modifications of the unit not expressly approved by the party responsible for compliance could void the user's authority to operate the equipment.

RF Exposure Information and Statement

The SAR limit for the USA (FCC) is 1.6 W/kg averaged over one gram of tissue. The QJXJ01FJ device (FCC ID: 2AJ2LQJXJ01FJ) has been tested against this SAR limit. The highest SAR value reported during product certification for use at the ear is 0.226 W/kg and when properly worn on the body is 0.031 W/kg.

⚠ WARNING: This product can expose you to chemicals including Pb, which is known to the State of California to cause cancer, and Pb, which is known to the State of California to cause birth defects or other reproductive harm. For more information go to www.P65Warnings.ca.gov.

Notices for Customers in Canada

IC Statement

English: This device complies with Industry Canada's license-exempt RSS standard. Operation is subject to the following two conditions:

- This device may not cause harmful interference.
- This device must accept any interference, including interference that may cause undesired operation of the device.

French: Le present appareil est conforme aux CNR d'Industrie Canada applicables iaux appareils radio exempts de licence. L'exploitation est autorisee aux deux deux conditions suivantes:

- l'appareil ne doit pas produire de brouillage.
- l'utilisateur de l'appareil doit accepter tout brouillage radioelectrique subi, meme si le brouillage est susceptible d'en compromettre le fonctionnement.

Avisos para clientes en Europa

Declaración de conformidad de la UE
Nosotros, Beijing MADV Technology Co., Ltd., declaramos bajo nuestra única responsabilidad que la cámara Madventure 360, número de modelo QJXJ01FJ, está en conformidad con los requisitos esenciales y otras disposiciones pertinentes de la Directiva de Equipos Radioeléctricos (RED) 2014/53/UE. La declaración de conformidad completa puede consultarse en www.madv360.com

Información y declaración sobre la exposición a RF
Debe mantenerse una distancia mínima de separación de 0,5 m entre el cuerpo del usuario y el dispositivo, incluida la antena durante el funcionamiento con la cámara en contacto con el cuerpo, para satisfacer los requisitos de exposición a RF en Europa. El límite de SAR para dispositivos móviles es de 2,0 W/kg y el valor SAR más alto registrado para este dispositivo cuando se probó para su uso en contacto con el cuerpo fue de 0,268 W/kg.

ATENCIÓN
EXISTE RIESGO DE EXPLOSIÓN SI SUSTITUYE LA BATERÍA
POR OTRA DEL TIPO INCORRECTO
DESHÁGASE DE LA BATERÍA CONFORME
A LAS LEYES Y NORMATIVAS LOCALES AL RESPECTO.

GUARDE ESTAS INSTRUCCIONES

Diseñada por: Beijing MADV Technology Co., Ltd.
Más información en madv360.com
Fabricada en China

Appareil photo MIJIA 360

PRISE EN MAIN DE L'APPAREIL

La version complète du manuel d'utilisation est disponible sur
www.madv360.com/product.html

Aperçu du produit

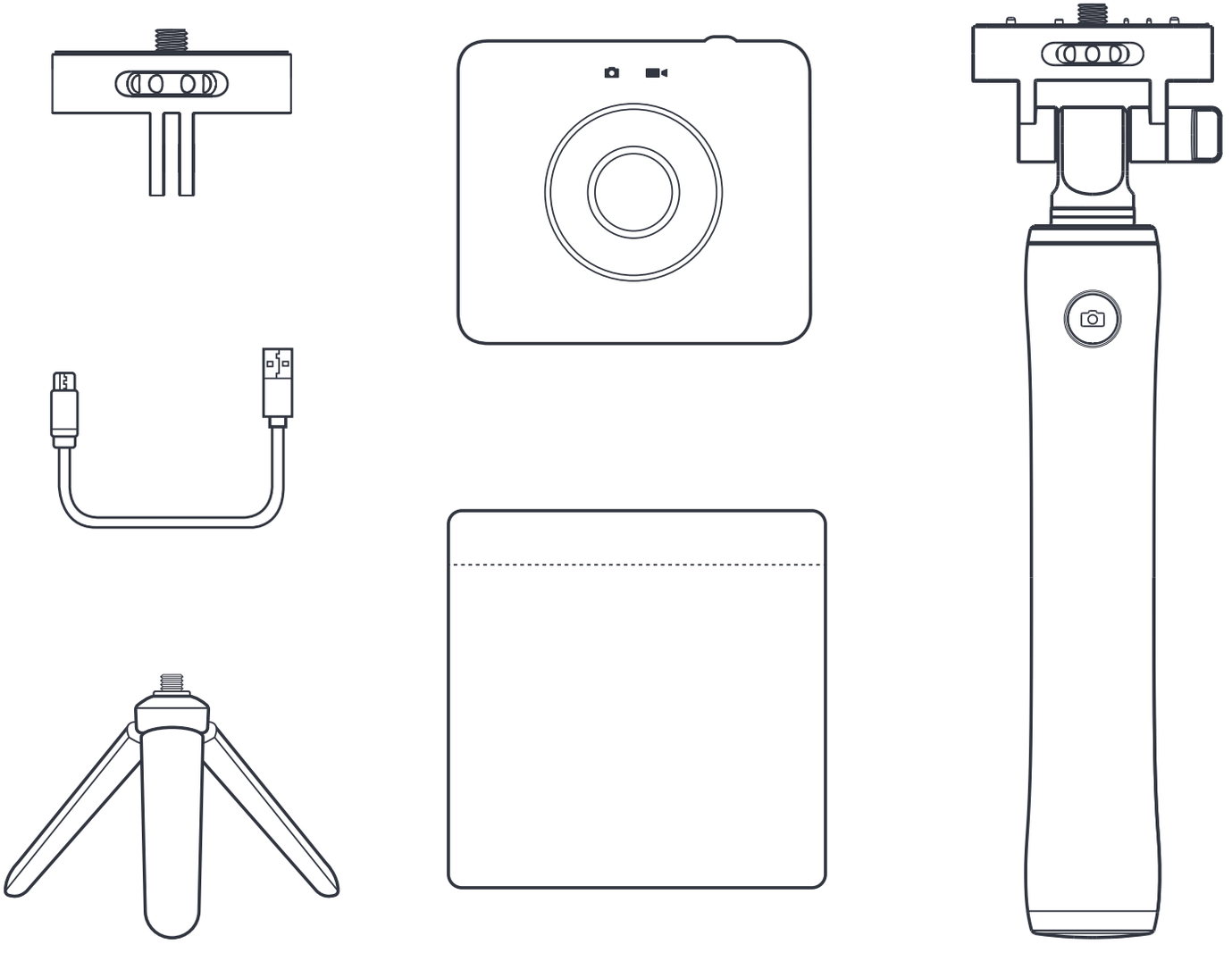

Contenu de l'emballage : appareil photo MIJIA 360, perche à selfie adaptée, câble USB, tripode, sac de protection, adaptateur de montage, manuel d'utilisation.

Votre appareil photo

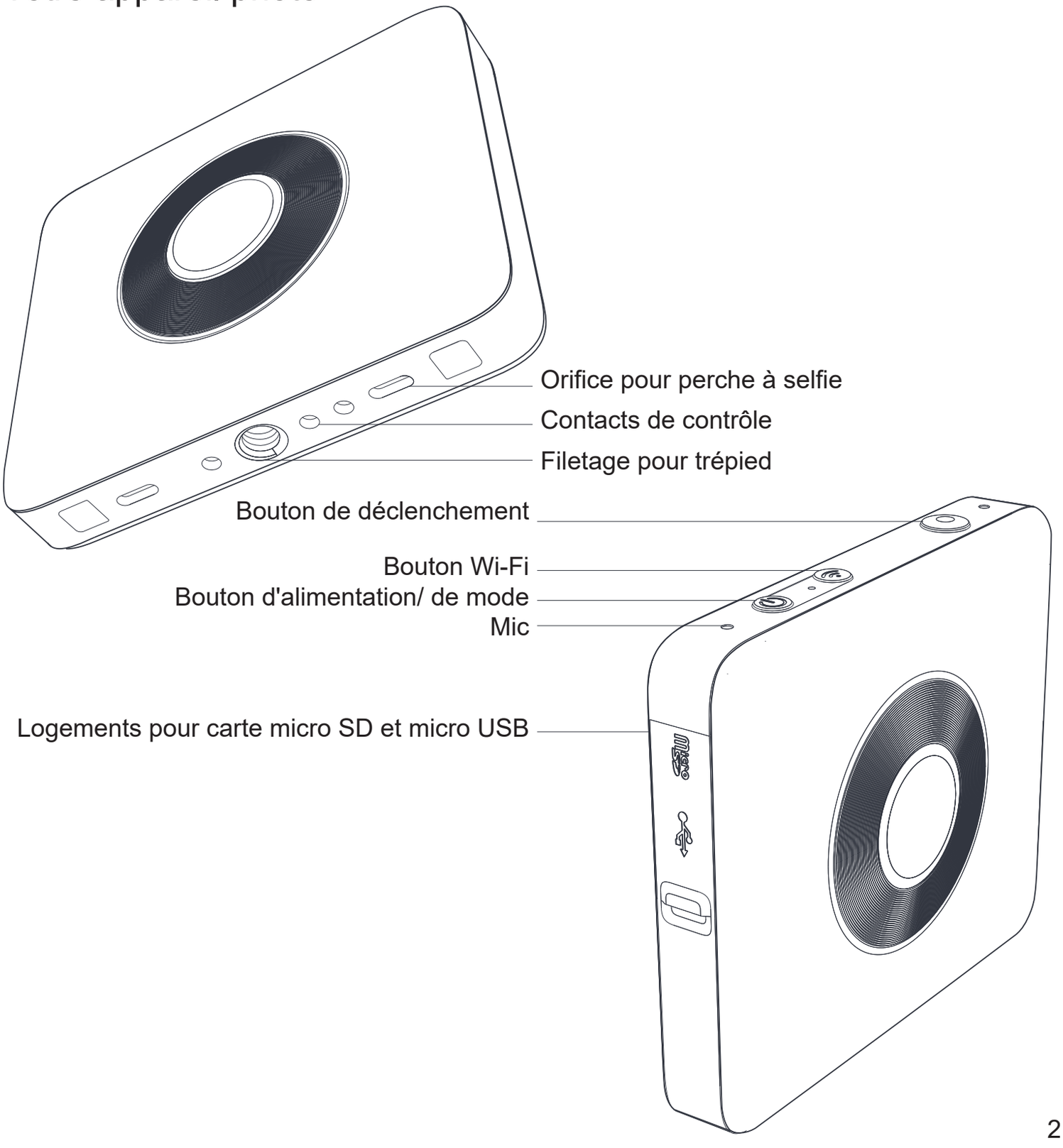

Instructions

1. Allumer/ éteindre votre appareil photo
   Allumer : appuyez brièvement sur le bouton d'alimentation/ de mode. Les voyants de vidéo et de photo s'allument simultanément. Lorsque l'appareil photo est sous tension, le voyant du mode frontal s'allume.
   Éteindre : appuyez longuement sur le bouton d'alimentation/ de mode. Lorsque l'appareil photo est éteint, le voyant du mode frontal n'est plus allumé.

2. Changer de mode
   Lorsque l'appareil photo est allumé, vous pouvez alterner entre le mode photo et le mode vidéo en appuyant brièvement sur le bouton d'alimentation/ de mode (le mode vidéo est sélectionné par défaut).

3. Mode vidéo
   En mode vidéo, le voyant vidéo est orange. Pour commencer à filmer, appuyez brièvement sur le bouton de déclenchement/ de confirmation. Durant l'enregistrement, le voyant vidéo clignote en rouge.
   Pour arrêter de filmer, appuyez brièvement sur le bouton de déclenchement/ de confirmation. Le voyant de l'appareil photo clignote trois fois rapidement lorsque celui-ci arrête de filmer. Le voyant arrête ensuite de clignoter et devient orange.

4. Mode photo
   En mode photo, le voyant photo est orange. Pour prendre une photo, appuyez brièvement sur le bouton de déclenchement/ de confirmation. Lorsque vous prenez une photo, le voyant photo clignote une fois.

5. Voyant de batterie
   a. Lorsque la batterie n'est pas connectée au chargeur
      Quand le niveau de la batterie est inférieur au seuil d'avertissement : le voyant de batterie clignote lentement en rouge.
      Quand le niveau de la batterie est supérieur au seuil d'avertissement : le voyant de batterie est désactivé.
   b. Lorsque la batterie est connectée au chargeur
      En cours de charge : le voyant de batterie est rouge.
      Une fois la batterie complètement chargée : le voyant de batterie est orange.

6. Mode veille
   Après une inactivité de 120 secondes, l'appareil passe en mode veille. Le voyant de batterie clignote alors en orange. Appuyez sur un bouton pour réactiver l'appareil.

7. Réinitialiser le mot de passe Wi-Fi de l'appareil
   Appuyez 5 secondes sur le bouton Wi-Fi pour réinitialiser le mot de passe Wi-Fi (12345678).

8. Mettre à jour le micrologiciel de l'appareil photo
   Vous pouvez mettre à jour le micrologiciel de l'appareil photo en utilisant l'application MIJIA 360. Vérifiez que votre téléphone est connecté à Internet et ouvrez l'application MIJIA 360. Une fois votre téléphone connecté à l'appareil photo, vous recevrez automatiquement une notification si une nouvelle mise à jour est disponible.

Spécification

Nom du produit : appareil photo MIJIA 360
Modèle : QJXJ01FJ
Dimensions : 78,00 × 67,40 × 24,03 mm
Poids : 108,3 g
Distance focale : 1,43
Alimentation d'entrée : 5 V ⎓ 2 A
Ouverture : f/2.0
Capacité de la batterie : 1600 mAh
Protection : IP67
Consommation en mode veille : 3,8 W
Température de stockage : -20 à 45 °C
Humidité de stockage : entre 10 et 90 %
Résolution d'image : jusqu'à 6912 x 3456
Résolution de vidéo : jusqu'à 3840 x 1920
Connectivité sans fil : Wi-Fi IEEE 802.11 b/g/n 2,4 GHz, Bluetooth 4.0
Options de stockage extensibles : carte micro SD (jusqu'à 128 Go, classe 10 ou plus).
Utilisez des cartes micro SD U3 pour enregistrer des vidéos en résolution maximale.
Configuration système : Android 5.0/iOS 9 ou version ultérieure

Spécifications d'adaptateur recommandées
Alimentation d'entrée : 100-240~50/60 Hz
Alimentation de sortie : 5 V ⎓ 2 A /9 V ⎓ 2 A /12 V ⎓ 1,5 A
Normes prises en charge : QC2.0

Votre perche à selfie

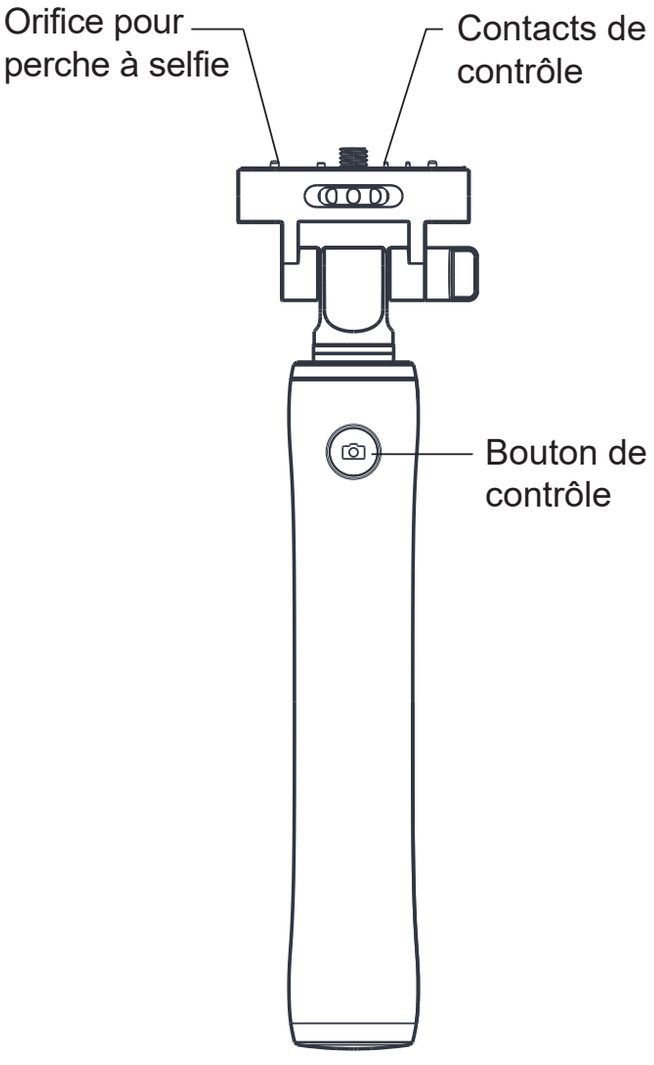

Consignes d'utilisation des perches à selfie

1. Reliez la perche à selfie à l'appareil photo MIJIA 360 (remarque : les contacts de contrôle en haut de la perche à selfie sont censés toucher ceux situés en bas de l'appareil photo).

2. Appuyez brièvement sur le bouton de contrôle de la perche à selfie pour allumer l'appareil photo.

3. Lorsque l'appareil est allumé, appuyez longuement sur le bouton de contrôle de la perche à selfie pour basculer entre le mode photo et le mode vidéo.

4. Lorsque l'appareil est en mode photo, appuyez brièvement sur le bouton de contrôle de la perche à selfie pour prendre une photo.

5. Lorsque l'appareil photo est en mode vidéo, appuyez sur le bouton de contrôle de la perche à selfie pour commencer à filmer. Appuyez à nouveau brièvement sur le bouton de contrôle de la perche à selfie pour arrêter de filmer.

Téléchargez l'application MIJIA 360 et installez-la sur votre appareil

Recherchez « MIJIA 360 » dans la boutique d'applications Google Play ou scannez le code QR ci-dessous pour télécharger l'application MIJIA 360.

Scannez le code QR pour
télécharger et installer

Connectez votre appareil photo à l'application MIJIA 360

1. Téléchargez et installez l'application MIJIA 360.
2. Appuyez brièvement sur le bouton Wi-Fi de l'appareil pour activer la connectivité Wi-Fi. Lorsque la connectivité Wi-Fi de l'appareil est activée, le voyant correspondant clignote en bleu.
3. Ouvrez l'application MIJIA 360. Appuyez sur le bouton de connexion. Suivez les instructions pour connecter l'application Madventure 360 à l'appareil photo. Une fois la connexion établie, le bouton Wi-Fi s'allume en bleu.
4. Mot de passe par défaut de l'appareil photo : 12345678.

Entretien et maintenance de l'appareil photo

1. Il est possible que les performances soient diminuées ou que l'appareil photo s'éteigne automatiquement en cas d'utilisation dans des conditions météorologiques extrêmes.
2. N'utilisez pas l'appareil en cas de changement drastique de la température ou de l'humidité ambiante afin d'éviter la formation de condensat à l'intérieur de celui-ci. Si cela se produit, ouvrez le couvercle du port micro USB afin de permettre l'évaporation.
3. Ne posez pas la face avant de l'appareil directement sur des surfaces rugueuses afin d'éviter de rayer les lentilles.
4. N'utilisez pas l'appareil en milieu confiné où la température dépasse 35 °C.
5. Les tests effectués en laboratoire révèlent que l'appareil photo MIJIA 360 répond aux exigences de l'indice de protection IP67. Cela signifie que l'appareil photo MIJIA 360 est protégé contre la poussière et les effets d'une immersion dans l'eau jusqu'à 1 mètre de profondeur pendant 30 minutes.
   Cependant, les capacités de résistance à la poussière, à l'eau et aux éclaboussures de l'appareil ne sont pas permanentes et diminueront au cours du temps.

Précautions importantes

Lors de l'utilisation d'appareils électriques, il est recommandé de toujours respecter certaines précautions de base en termes de sécurité :

1. Lisez toutes les instructions.
2. Afin d'éviter tout dommage accidentel, n'immergez pas l'appareil dans l'eau ni dans tout autre liquide.
3. Soyez très vigilant en cas d'utilisation de l'appareil par des enfants ou en présence de ceux-ci.
4. Débranchez le chargeur de la prise de courant lorsqu'il n'est pas utilisé. Le non-respect de cette consigne pourrait être à l'origine d'un incendie ou d'autres accidents.
5. Ne placez pas l'appareil sur un brûleur à gaz, sur une plaque électrique ou dans un four chaud.
6. N'utilisez pas cet appareil pour un usage autre que celui auquel il est destiné.

Tableau RED de puissance RF de sortie

Fonction	Fréquence	Puissance de sortie maximale (PIRE)
Wi-Fi	2412-2472 Mhz	17,64 dBm
Bluetooth	2402-2480 Mhz	5,72 dBm

Notices for Customers in the U.S.A.

FCC Statement

This device complies with Part 15 of the FCC Rules. Operation is subject to the following two conditions:

- This device may not cause harmful interference.
- This device must accept any interference received, including interference that may cause undesired operation.

The Federal Communications Commission warns that changes or modifications of the unit not expressly approved by the party responsible for compliance could void the user's authority to operate the equipment.

RF Exposure Information and Statement

The SAR limit for the USA (FCC) is 1.6 W/kg averaged over one gram of tissue. The QJXJ01FJ device (FCC ID: 2AJ2LQJXJ01FJ) has been tested against this SAR limit. The highest SAR value reported during product certification for use at the ear is 0.226 W/kg and when properly worn on the body is 0.031 W/kg.

⚠ WARNING: This product can expose you to chemicals including Pb, which is known to the State of California to cause cancer, and Pb, which is known to the State of California to cause birth defects or other reproductive harm. For more information go to www.P65Warnings.ca.gov.

Notices for Customers in Canada

IC Statement

English: This device complies with Industry Canada's license-exempt RSS standard. Operation is subject to the following two conditions:

- This device may not cause harmful interference.
- This device must accept any interference, including interference that may cause undesired operation of the device.

French: Le present appareil est conforme aux CNR d'Industrie Canada applicables iaux appareils radio exempts de licence. L'exploitation est autorisee aux deux deux conditions suivantes:

- l'appareil ne doit pas produire de brouillage.
- l'utilisateur de l'appareil doit accepter tout brouillage radioelectrique subi, meme si le brouillage est susceptible d'en compromettre le fonctionnement.

Avis aux clients en Europe

Déclaration de conformité UE
Nous, Beijing MADV Technology Co., Ltd, déclarons sous notre seule responsabilité que l'appareil photo Madventure 360, modèle numéro QJXJ01FJ, est conforme aux exigences essentielles et autres dispositions applicables de la directive 2014/53/UE relative aux équipements hertziens (RED). Le texte intégral de la déclaration de conformité peut être consulté sur le site www.madv360.com

Informations et déclarations concernant l'exposition aux radiofréquences (RF)
Pour respecter les normes européennes d'exposition aux RF, une distance de séparation minimale de 0,5 m doit être maintenue entre le corps de l'utilisateur et l'appareil, y compris avec l'antenne en cas d'utilisation portative. La valeur limite DAS applicable aux dispositifs mobiles est de 2,0 W/kg et la valeur DAS la plus élevée enregistrée pour ce produit lors des tests d'utilisation portative est de 0,268 W/kg.

ATTENTION
RISQUE D'EXPLOSION EN CAS DE REMPLACEMENT DE LA BATTERIE PAR UN TYPE DE BATTERIE INADAPTÉ
METTEZ AU REBUT LA BATTERIE USAGÉE CONFORMÉMENT AUX LOIS ET AUX RÉGLEMENTATIONS LOCALES

VEUILLEZ CONSERVER CES INSTRUCTIONS

Développé par : Beijing MADV Technology Co., Ltd.
Plus d'informations sur madv360.com
Fabriqué en Chine

Fotocamera MIJIA 360

INIZIAMO

Manuale utente completo disponibile alla pagina Web
www.madv360.com/product.html

Panoramica del prodotto

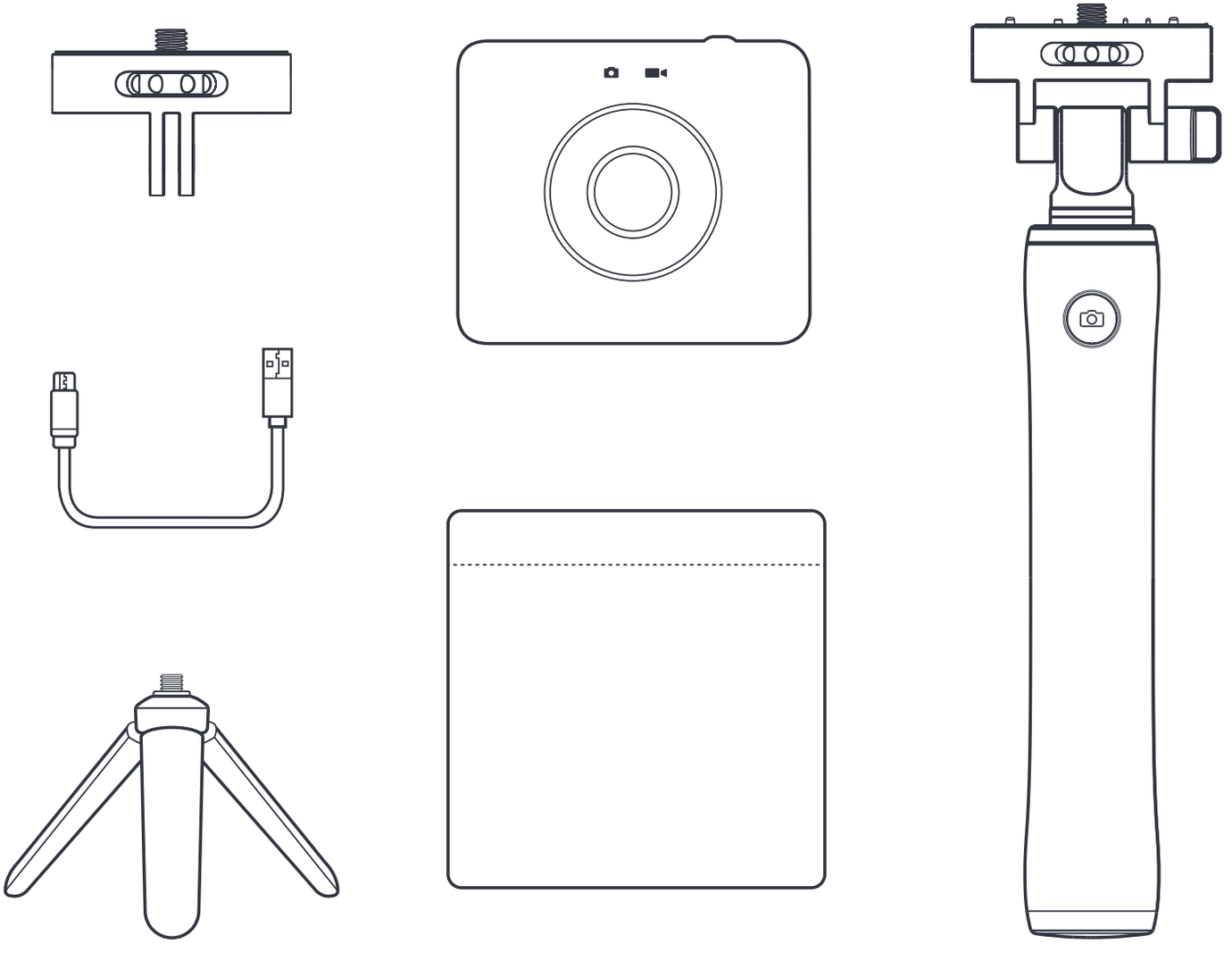

Contenuto della confezione: fotocamera MIJIA 360, asta fotocamera per selfie, cavo USB, treppiedi, astuccio protettivo, adattatore attacco, manuale utente.

La tua fotocamera

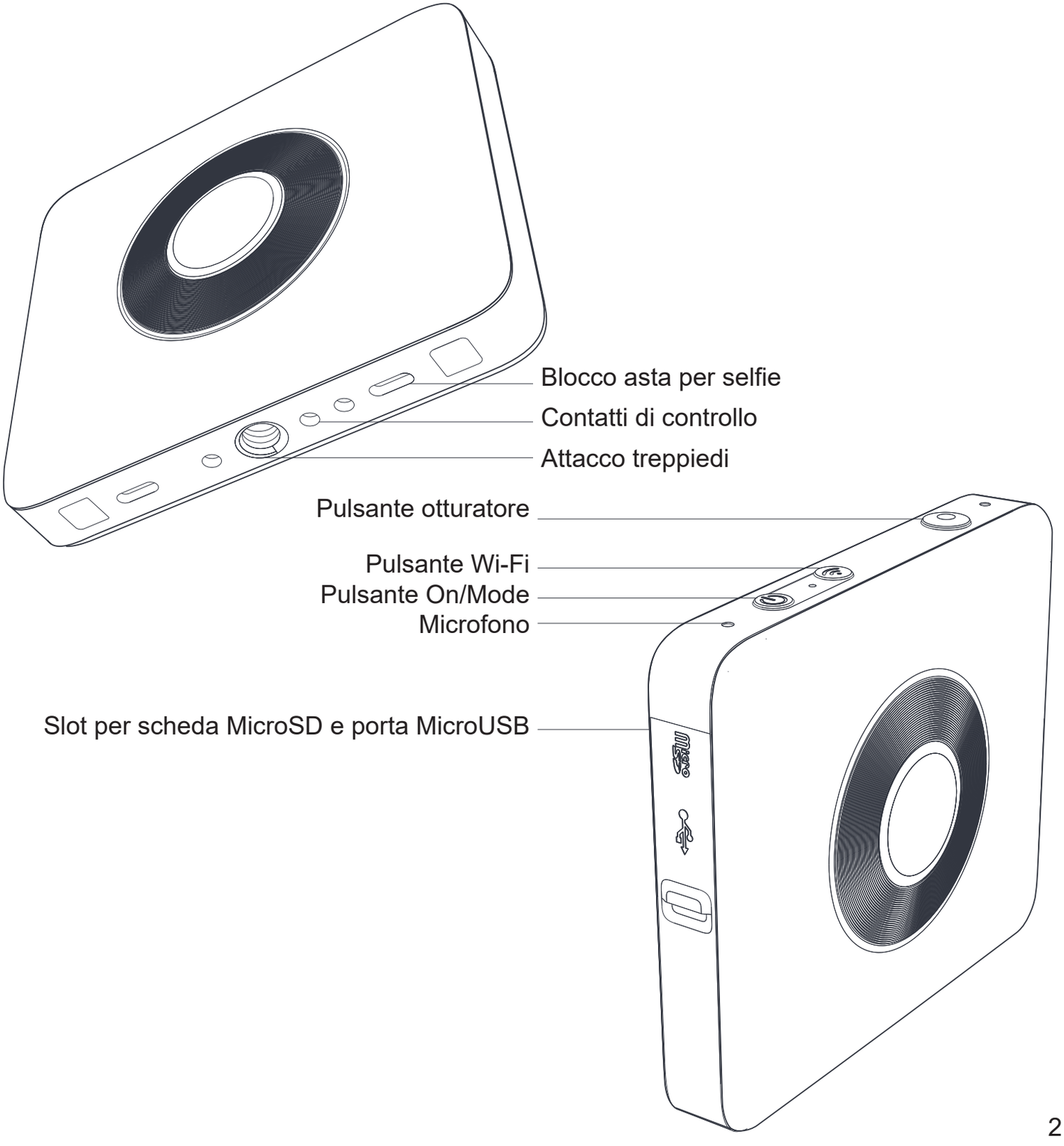

Istruzioni

1. Accensione/Spegnimento della fotocamera
   Per accendere: premere brevemente il pulsante On/Mode. Le spie per le foto e i video si illumineranno contemporaneamente. La fotocamera è accesa quando la spia luminosa frontale si illumina.
   Per spegnere: premere a lungo il pulsante On/Mode. La fotocamera è spenta quando la spia luminosa frontale non è più accesa.

2. Scambio modalità della fotocamera
   Dopo aver acceso la fotocamera, è possibile passare dalla modalità video a quella foto, e viceversa, premendo brevemente il pulsante On/Mode (la modalità predefinita è quella video).

3. Modalità video
   In modalità video, la spia corrispondente si illumina di colore arancione. Per cominciare a registrare, premere brevemente il pulsante otturatore/conferma. Durante la registrazione, la spia del video lampeggerà di rosso.
   Per terminare la registrazione, premere brevemente il pulsante otturatore/conferma. Quando la fotocamera terminerà di registrare, la spia lampeggerà velocemente per tre volte. Quest'ultima, infine, smetterà di lampeggiare illuminandosi di colore arancione.

4. Modalità foto
   In modalità foto, la spia corrispondente si illumina di colore arancione. Per scattare una foto, premere brevemente il pulsante otturatore/conferma. Quando si scatta una foto, la spia luminosa corrispondente lampeggerà una volta.

5. Indicatore della batteria della fotocamera
   a. Quando non è collegata al caricatore
      Quando la carica della batteria è al di sotto del livello di avvertenza: la spia della batteria lampeggia lentamente di rosso.
      Quando la carica della batteria è al di sopra del livello di avvertenza: la spia della batteria è spenta.
   b. Quando è collegata al caricatore
      Sotto carica: la spia della batteria si illumina di colore rosso.
      Quando la carica è completa: la spia della batteria si illumina di colore arancione.

6. Modalità standby
   Se non si preme alcun pulsante sulla fotocamera per 120 secondi, questa entrerà in modalità standby. La spia della batteria lampeggerà di colore arancione. Premere un qualunque pulsante per riattivare la fotocamera.

7. Reimpostazione della password Wi-Fi della fotocamera
   Tenere premuto il pulsante del Wi-Fi per 5 secondi per reimpostare la password Wi-Fi a quella predefinita (12345678).

8. Aggiornamento del firmware della fotocamera
   È possibile aggiornare il firmare della fotocamera utilizzando l'app MIJIA 360. Verificare che il proprio telefono sia connesso a Internet, quindi aprire l'app MIJIA 360. Una volta connesso il telefono alla fotocamera, si riceveranno delle notifiche automatiche in caso di disponibilità di un nuovo aggiornamento.

Specifiche

Nome prodotto: fotocamera MIJIA 360
Modello: QJXJ01FJ
Dimensioni: 78,00 x 67,40 x 24,03 mm
Peso: 108,3 g
Lunghezza focale: 1,43
Ingresso: 5 V ⎓ 2 A
Apertura: f/2.0
Capacità batteria: 1600 mAh
Protezione: IP67
Consumo energetico in standby: 3,8 W
Temperatura di conservazione: -20-45 °C
Umidità di conservazione: 10%-90%
Risoluzione immagine: fino a 6912 x 3456
Risoluzione video: fino a 3840 x 1920
Connettività wireless: Wi-Fi IEEE 802.11b/g/n 2,4 GHz, Bluetooth 4.0
Opzioni di espansione della memoria: scheda MicroSD (fino a 128 GB, min. Classe 10).
Utilizzare schede MicroSD U3 per registrare video alla massima risoluzione.
Requisiti di sistema: Android 5.0/iOS 9 o versioni successive

Specifiche dell'adattatore consigliate
Ingresso: 100-240~50/60 Hz
Uscita: 5 V ⎓ 2 A/9 V ⎓ 2 A/12 V ⎓ 1,5 A
Standard supportato: QC2.0

La tua asta per selfie

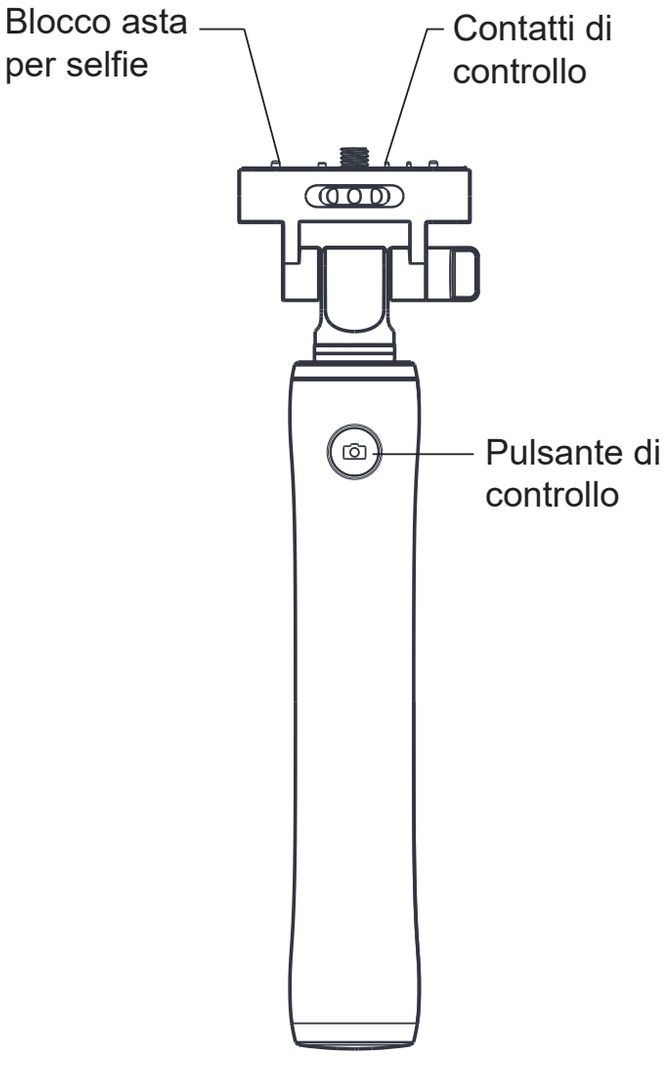

Istruzioni di utilizzo dell'asta per selfie

1. Collegare l'asta per selfie alla fotocamera MIJIA 360 (nota: i contatti di controllo in cima all'asta devono toccare i contatti di controllo alla base della fotocamera).
2. Premere brevemente il pulsante di controllo sull'asta per selfie per accendere la fotocamera.
3. Una volta accesa la fotocamera, premere a lungo il pulsante di controllo sull'asta per selfie per passare dalla modalità foto a quella video, e viceversa.
4. Quando la fotocamera è in modalità foto, premere brevemente il pulsante di controllo sull'asta per selfie per scattare una foto.
5. Quando la fotocamera è in modalità video, premere brevemente il pulsante di controllo sull'asta per selfie per registrare un video. Premere brevemente il pulsante di controllo sull'asta per selfie per terminare la registrazione.

Download e installazione dell'app MIJIA 360 sul dispositivo

Cercare MIJIA 360" nell'app store di Google Play, oppure scansionare il codice QR qui in basso per effettuare il download dell'app MIJIA 360.

Scansiona il codice QR per effettuare
il download e l'installazione

Connessione della fotocamera all'app MIJIA 360

1. Effettuare il download e l'installazione dell'app MIJIA 360.
2. Premere brevemente il pulsante del Wi-Fi sulla fotocamera per abilitare la funzione Wi-Fi. Una volta abilitata, il pulsante del Wi-Fi sulla fotocamera lampeggerà di colore blu.
3. Aprire l'app Madventure 360. Toccare il pulsante di connessione. Seguire le istruzioni per connettere l'app MIJIA 360 alla fotocamera. Al termine della connessione, il pulsante del Wi-Fi si illuminerà di blu.
4. Password predefinita della fotocamera: 12345678.

Cura e manutenzione della fotocamera

1. È possibile che la fotocamera abbia una resa inferiore o si spenga automaticamente in caso di utilizzo in condizioni climatiche estreme.
2. Non utilizzare la fotocamera in caso di cambio drastico della temperatura dell'acqua o del tasso di umidità per evitare che si crei della condensa al suo interno. In tal caso, aprire la copertura della porta MicroUSB e far evaporare la condensa.
3. Non collocare la fotocamera rivolta verso il basso direttamente su superfici ruvide per evitare di raschiare le lenti.
4. Non utilizzare la fotocamera all'interno di uno spazio confinato con una temperatura superiore ai 35 °C.
5. La fotocamera MIJIA 360 ha superato i nostri test di laboratorio controllati risultando conforme allo standard IP67. Ciò significa che la fotocamera MIJIA 360 è protetta dalla polvere e dagli effetti derivanti dall'immersione in acqua a una profondità fino a 1 metro per una durata di 30 minuti.
   Tuttavia, le sua capacità di resistenza a polvere, acqua e schizzi non sono permanenti e dunque subiscono una riduzione nel corso della sua durata.

Tutele importanti

Durante l'utilizzo di apparecchiature elettriche, è necessario seguire sempre alcune precauzioni basilari di sicurezza, incluse le seguenti:

1. Leggere le istruzioni nella loro interezza.
2. Non immergere le apparecchiature in acqua o altri liquidi per prevenire eventuali danni.
3. È necessaria una stretta supervisione quando un'apparecchiatura viene utilizzata da o in prossimità di bambini.
4. Scollegare il caricatore dalla presa quando non in uso. In caso contrario, si potrebbe verificare un incendio o si potrebbero presentare altri pericoli per la sicurezza.
5. Non collocare su o in prossimità di un bruciatore a gas caldo o elettrico, né in un forno riscaldato.
6. Non utilizzare l'apparecchiatura per scopi diversi da quello previsto.

Tabella uscita radiofrequenza ROSSA

Funzione	Frequenza	Max. corrente d'uscita (EIRP)
Wi-Fi	2412-2472 Mhz	17,64 dBm
Bluetooth	2402-2480 Mhz	5,72 dBm

Notices for Customers in the U.S.A.

FCC Statement

This device complies with Part 15 of the FCC Rules. Operation is subject to the following two conditions:

- This device may not cause harmful interference.
- This device must accept any interference received, including interference that may cause undesired operation.

The Federal Communications Commission warns that changes or modifications of the unit not expressly approved by the party responsible for compliance could void the user's authority to operate the equipment.

RF Exposure Information and Statement

The SAR limit for the USA (FCC) is 1.6 W/kg averaged over one gram of tissue. The QJXJ01FJ device (FCC ID: 2AJ2LQJXJ01FJ) has been tested against this SAR limit. The highest SAR value reported during product certification for use at the ear is 0.226 W/kg and when properly worn on the body is 0.031 W/kg.

⚠ WARNING: This product can expose you to chemicals including Pb, which is known to the State of California to cause cancer, and Pb, which is known to the State of California to cause birth defects or other reproductive harm. For more information go to www.P65Warnings.ca.gov.

Notices for Customers in Canada

IC Statement

English: This device complies with Industry Canada's license-exempt RSS standard. Operation is subject to the following two conditions:

- This device may not cause harmful interference.
- This device must accept any interference, including interference that may cause undesired operation of the device.

French: Le present appareil est conforme aux CNR d'Industrie Canada applicables iaux appareils radio exempts de licence. L'exploitation est autorisee aux deux deux conditions suivantes:

- l'appareil ne doit pas produire de brouillage.
- l'utilisateur de l'appareil doit accepter tout brouillage radioelectrique subi, meme si le brouillage est susceptible d'en compromettre le fonctionnement.

Avvisi per i clienti in Europa

Dichiarazione di conformità UE
La sottoscritta, Beijing MADV Technology Co., Ltd., dichiara sotto la propria sola responsabilità che la fotocamera Madventure 360, numero di modello QJXJ01FJ, è conforme ai requisiti basilari e alle altre disposizioni pertinenti della Direttiva sulle apparecchiature radio (RED) 2014/53/UE. È possibile consultare la dichiarazione di conformità nella sua interezza sul sito Web www.madv360.com.

Informazioni e dichiarazione sull'esposizione a radiofrequenze
È necessario mantenere una distanza minima di 0,5 m tra l'utente e il dispositivo, inclusa l'antenna, durante le operazioni che ne prevedano il contatto con il corpo affinché si rispettino i requisiti europei di esposizione alle radiofrequenze. Il limite del tasso di assorbimento specifico (SAR) per i dispositivi mobili è 2,0 W/kg. Il valore SAR più alto registrato per il presente dispositivo durante i test d'esercizio è 0,268 W/kg.

ATTENZIONE
RISCHIO DI ESPLOSIONE IN CASO DI SOSTITUZIONE DELLA BATTERIA
CON UN'ALTRA DI TIPO NON IDONEO
SMALTIRE LE BATTERIE USATE SECONDO
LE LEGGI E LE NORMATIVE LOCALI

SALVARE LE PRESENTI ISTRUZIONI

Sviluppato da: Beijing MADV Technology Co., Ltd.
Per maggiori informazioni, visitare il sito Web madv360.com
Prodotto nella Repubblica Popolare Cinese